Ejercicio 2-6, 2-9

miércoles, 1 de abril de 2026 20:33

Pagina 83, PDF
Tabla de verdad de la siguiente función

$$F = xy + xy' + y'z$$

$xyz = 2^3 = 8$

x	y	z	y'	xy	xy'	y'z	xy + xy'	xy + xy' + y'z
0	0	0	1	0	0	0	0	0
0	0	1	1	0	0	1	0	1
0	1	0	0	0	0	0	0	0
0	1	1	0	0	0	0	0	0
1	0	0	1	0	1	0	1	1
1	0	1	1	0	1	1	1	1
1	1	0	0	1	0	0	1	1
1	1	1	0	1	1	0	1	1

Ejercicio 2-6

Reducir

A) $ABC + A'B'C + A'BC + ABC' + A'B'C'$ (A cinco literales)

$AB(C + C') + A'B'(C + C') + A'BC$

$AB + A'B' + A'BC$

$AB + A'(B' + BC)$

$AB + A'(B' + C)$

$\boxed{\text{R11 } AB + \bar{A}(\bar{B} + C)}$

$AB + A'B' + A'C$

$AB + A'B' \quad A'C(B + B')$

$AB + \bar{A}\bar{B} + \bar{A}BC + \bar{A}\bar{B}C$

$\bar{A}\bar{B}(1 + C) \quad B(A + \bar{A}C)$

$\bar{A}\bar{B} + B(A + C) =$

$AB + \bar{A}\bar{B} + \bar{A}C(A + \bar{A})$

$AB + \bar{A}\bar{B} + 0 + AC$
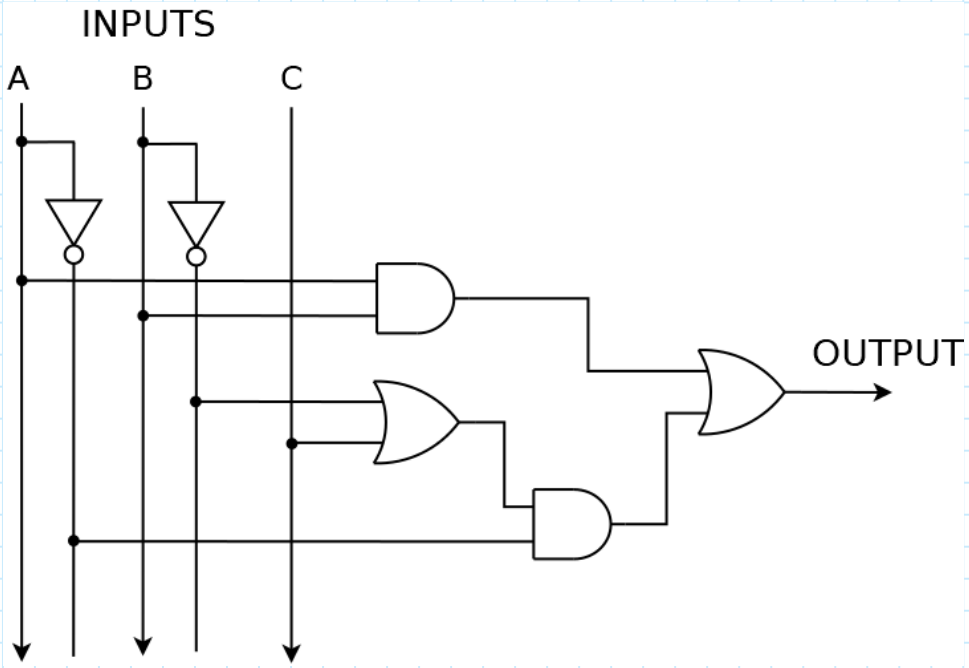
$A[B + C] + \bar{A}\bar{B}$